ZMG ARGENTINA | LIUGONG

Tipo de batería / Energía de almacenamiento nominal	LFP / 350 kWh
Capacidad de carga nominal	5.800 kg
Capacidad del balde estándar	3.5 m^3
Fuerza de desprendimiento del cucharón	162 kN
Espacio de descarga estándar	2.977 mm
Peso Operativo	19.820 kg

856H-E

PALA CARGADORA ELÉCTRICA

MUNDO EXIGENTE. EQUIPOS RESISTENTES.

ESPECIFICACIONES DE 856H-E >>>

BATERIA

Tipo de bateria	LFP (de Litio-Ferrofosfato)
Energía nominal	350 kWh
Voltaje nominal / del sistema	580 V / DC24V
Nivel de protección BMS	IP67
Tipo de enfriamiento	Control inteligente de temperatura, refrigeración líquida
Cargador recomendado	240 kW
Tiempo de carga	1.5 Hs. / 90 min.
Duración	Hasta 8 hs. de trabajo

MOTOR DE TRASLACIÓN / MOTOR HIDRÁULICO

Potencia	180 kW / 241 hp
Nivel de protección	IP67
Temperatura ambiente	- 40 ~ 85 °C
Tipo de enfriamiento	Control inteligente de temperatura, refrigeración líquida
Altitud	≤ 5. 000 m

TRANSMISIÓN

Fabricante	LiuGong
Cantidad de marchas adelante/atrás	2/1
Tipo de transmisión	Planetaria, Powershift

EJES

Marca	LiuGong
Oscilación del eje	± 9.0°
Tamaño de la rueda	23.5-25 PR20

DIRECCIÓN HIDRÁULICA

Sistema	Amplificador de flujo
Bomba de dirección	De pistones axiales y caudal variable
Presión de alivio de la dirección	21 MPa

HIDRÁULICA DE TRABAJO

Sistema	Combinado de bombas de caudal fijo y variable
Operación	Mediante joystick
Tipo de bomba	De engranajes
Presión de trabajo	25 MPa

CAPACIDADES DE SERVICIO

Líquido refrigerante	45 L
Depósito hidráulico	230 L
Eje delantero / trasero	35 L / 35 L
Transmisión	30 L

FRENOS

Tipo de freno de servicio	Discos en baño de aceite
Accionamiento	Hidráulico
Tipo de freno de estacionamiento	Tambor
Accionamiento	Control electrohidráulico

PARÁMETROS DE TRABAJO

Capacidad del balde	3.5 m³
Carga de vuelco recta / giro completo	16.400 / 14.480 Kg
Tiempo de elevación / descarga / flotación hacia abajo / total del ciclo	5.2 / 1.5 / 2.3 / 9 s.
Fuerza de desprendimiento del cucharón	162 kN

PESO OPERATIVO

Peso Operativo	19.820 Kg

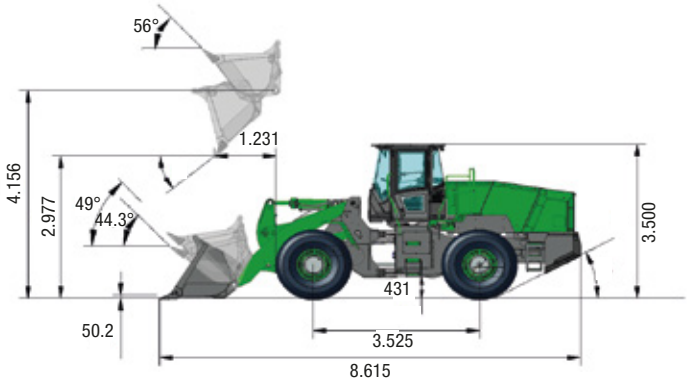

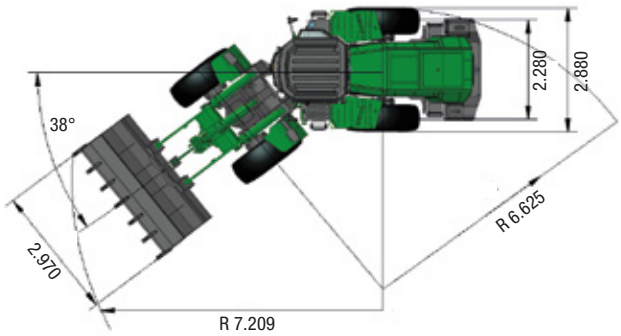

Unidad de medida: mm

Av. 44 nº 4680 | L.Olmos | La Plata | Bs.As. 0221 4961444 ventaslg@zmg-argentina.com.ar www.zmg-argentina.com.ar

Las especificaciones y diseños están sujetos a cambios sin previo aviso.
En caso de requerir equipamientos opcionales o configuraciones especiales contáctese con su vendedor local.

Zmg Argentina